ESTACION SELECTIVA "BUENOS AIRES 55 LITROS"

CON O SIN TAPAS – *Modelo: CBES55LDB*

DIMENSIONES

MEDIDAS	CUERPO	TAPA	DISTANCIA TAPA–CUERPO	SOPORTE	BASE
Longitud	630 mm	3 mm	120 mm.	1.000 mm	300 x 300 mm
Diámetro	320 mm	330 mm	-	ESPESOR	3,2 mm

DESCRIPCIÓN

El modelo presentado de 55L es una papelera de formas equilibradas y cuidada estética, diseñada para su instalación en entornos urbanos clásicos, calles, plazas, jardines, paseos públicos, etc.
El cesto papelero doble, en color verde y negro, registrado por nuestra empresa, está fabricado en **chapa desplegada estandarizada** de 1,6 mm. de espesor, con un refuerzo en su parte superior e inferior, con anillos en chapa de acero de 75mm x 3,2 mm de espesor soldadas por 2 planchuelas al perfil. Su fondo se constituye con chapa gruesa de 1,6 mm de espesor.

CARACTERÍSTICAS TÉCNICAS

Cesto metálico fabricados en metal desplegado, siendo los otros componentes realizados en chapa lisa. El soporte es un perfil normal doble T del 80 mm de una altura de 1.000 mm. Bulón 10 mm de diámetro x 100 mm de largo. Para la tapa se utiliza chapa de 3 mm de espesor y se le da una forma "bombé" para realzar su estética y reforzar su resistencia mecánica. En el anclaje al suelo se utiliza un mortero cementicio y se fija con 6 bulones de 8 mm de diámetro por 100 mm de largo, siendo la

base, una chapa cuadrada de 300 x 300 mm gruesa de 4,7 mm de espesor, con perforaciones para su fijación al suelo. La terminación es PINTURA AL HORNO, lo que mejora notablemente la terminación y lo hace totalmente resistente a la intemperie y rayos UV.

SISTEMA DE FIJACIÓN

El sistema de fijación se realiza mediante una base cementicia que debe permitir abullonar la chapa gruesa de 4,7 mm de espesor, para amurar al piso, la tapa de fondo esta soldada al perfil doble T que sirve de soporte del cesto papelero.

ACCESORIOS
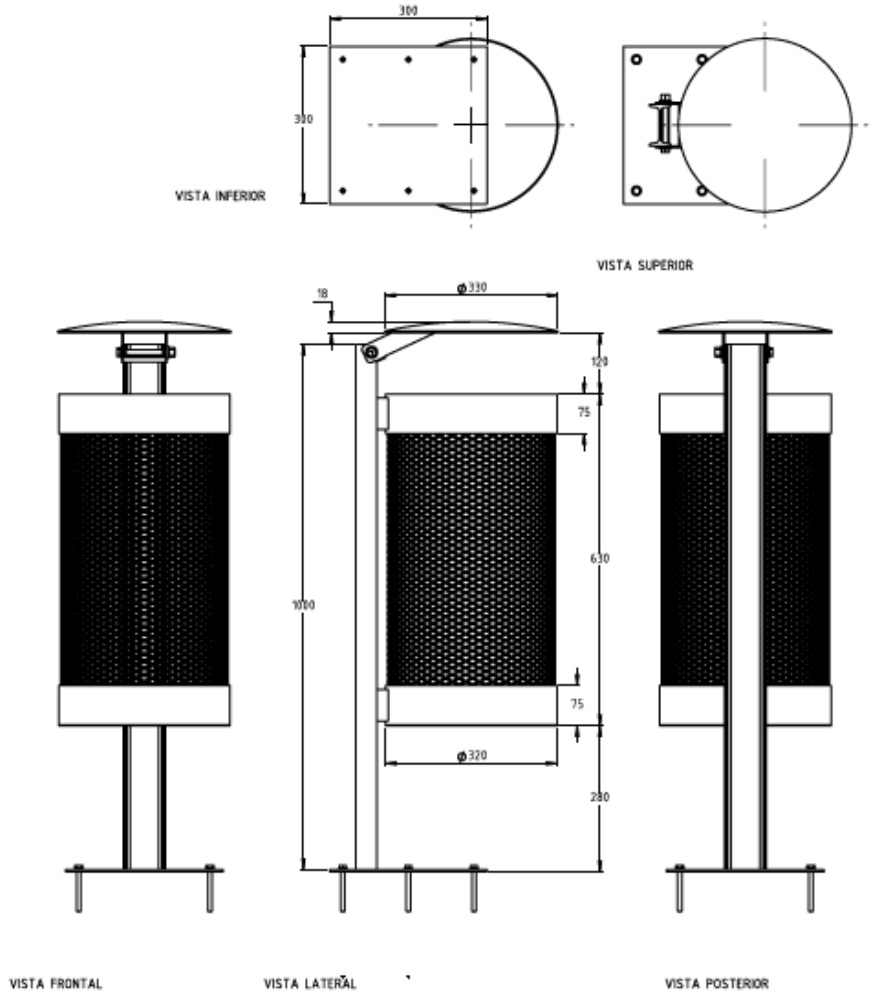
El Presente modelo se puede fabricar a pedido: por cantidad, color, con o sin tapas, tapas planas o "bombé", y toda otra mejora solicitada por los clientes.